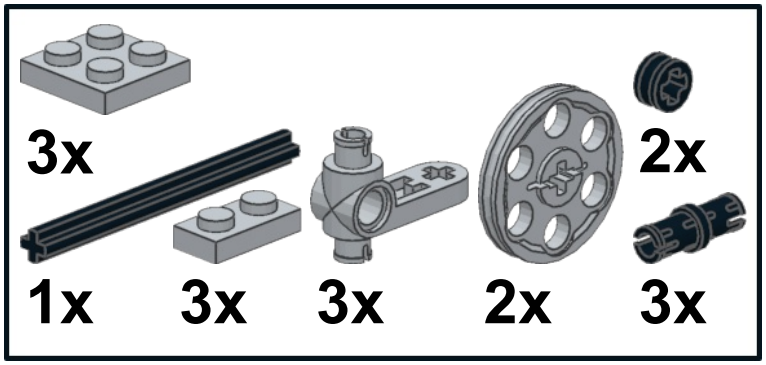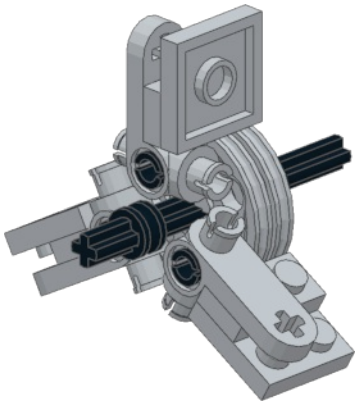
3x
2x
1x
3x
3x
2x
3x